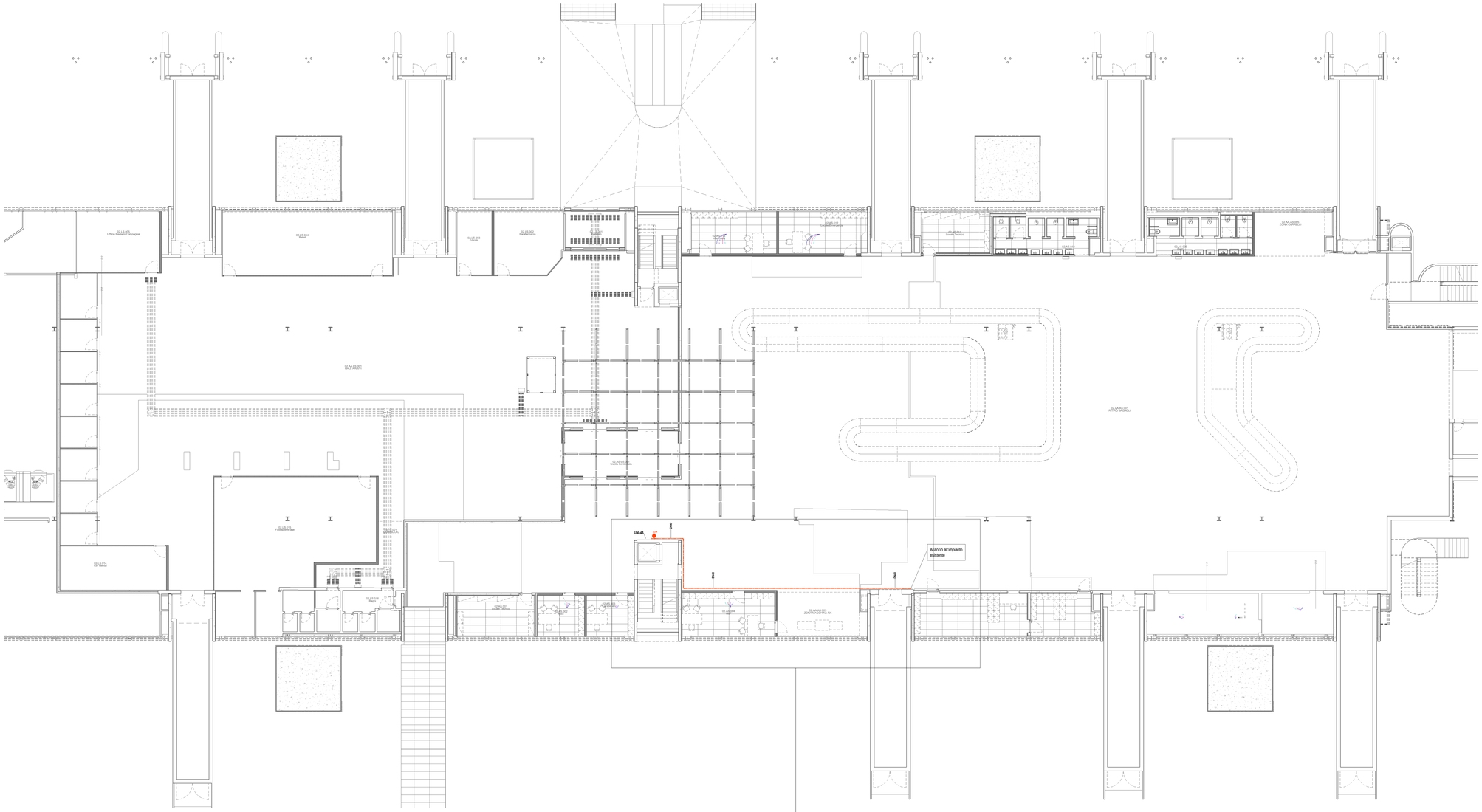

Pianta piano terra - Impianto antincendio

Scala 1 : 100

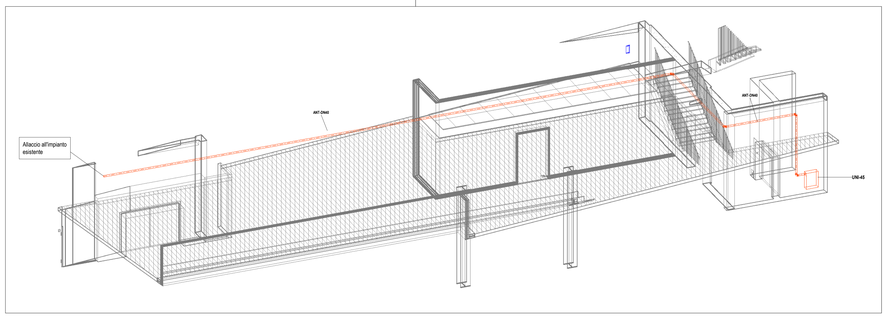

Antincendio

Scala

LEGENDA

	IDRANTE A PARETE UNI45
ANT	TUBAZIONE ANTINCENDIO - IDRANTI E NASPI

ENAC
ENTE NAZIONALE PER L'AVIAZIONE CIVILE

Ente Nazionale per l'Aviazione Civile

AEROPORTO CIVILE DI LAMEZIA TERME (CZ)

SACAL

LOTTO L1 - Sviluppo aerostazione passeggeri
CUP: H84G22000030009
LOTTO L2 - Interventi per la security e la digitalizzazione
CUP: H86I22000390002
LOTTO L6 - Potenziamento delle reti di sottoservizi e impianti tecnologici
CUP: H84G22000060009

PROGETTO ESECUTIVO

LOTTO L1

IMPIANTI TERMOMECCANICI - STATO DI PROGETTO
Terminal arrivi - Pianta piano terra - Impianto antincendio

GRUPPO DI PROGETTAZIONE
Raggruppamento Temporaneo di Professionisti:

Direttore Tecnico e Responsabile integrazione prestazioni specialistiche: ing. Filippo Busolo
Geologia: dott. Emanuele Ferrari
Responsabile Sicurezza: ing. Alessandro Cacciatori
Project Manager: ing. Emanuela Perrne
CSP: arch. Elisabetti Foroni

Direttore Tecnico: ing. Giambattista Parietti
Progettazione Specialistica impianti:
ing. Marco Bergami
P.I. Daniele Tagliapietra
ing. Enrico Facchinetti

Direttore tecnico: ing. Aeronautico Carlos Berenguer López
Responsabile sistemi di trasporto:
ing. Pedro Tena Cedeño

Direttore tecnico: arch. Emanuela Valle
Progettazione architettonica:
arch. Maria Camilla Valle
arch. Leonardo Giovannozzi

Direttore tecnico e progettazione strutturale:
ing. Gianluca Valdemi
Coordinatore progettazione strutture
ing. Matteo Pagnozzi

CODICE ELABORATO								REVISIONE			
Fase	Lotto	Ambito	Disciplina	Tipo	Numero	Rev	Scala	Id.	Data	Descrizione	
E	L1	02	MEC	PI	05	A	1:100	A	FEBBRAIO 2025	EMISSIONE	
NOME FILE:			AI01SP-E-L1-02-MEC-PI-05-A.dwg					REDAZIONE:		A. Rodari	ETS

Visto del Committente: **Società Aeroportuale Calabrese S.p.A.**

INTERVENTO FACENTE PARTE DEL	IL RESPONSABILE DEL PROCEDIMENTO:	IL POST HOLDER DI AREA:
Contratto Istituzionale di Sviluppo "CIS VOLARE"	ing. Ferdinando Saracco	OPERATIONAL SERVICES MANAGER: Emilio Parrillo PASSENGER EXPERIENCE MANAGER: Sabrina Milato PH PROGETTAZIONE: Ferdinando Saracco

Approvazione **ENAC:**